PBNシリーズ

PBNシリーズベースプレート

PBN Series Base Plates

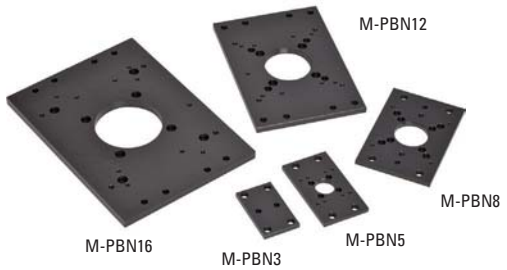

- **底面に取付け穴を持つステージを光学テーブルに接続**
- **CMR、MVN、UTRに適合**

M-PBNシリーズのスチール製ベースプレートは、底面に取付け穴を持つポジショナを、下側からは取付け作業ができない構造物(ブレッドボードや光学テーブル)に接続するために使用します。

ベースプレートはミリ仕様モデルでのみ提供されていますが、インチ仕様モデルにも適合します。詳細は、外径寸法図をご覧ください。

M-PBNベースプレートに載せたM-UMR8.25ステージ

M-PBN5ベースプレートに載せたM-MVN50

発注のご案内

モデル	モデル適合ステージ		
M-PBN3	M-UMR3.5シリーズ		
M-PBN5	M-UMR5シリーズ	M-MVN50	M-UTR46シリーズ
M-PBN8	M-UMR8シリーズ	M-MVN80	M-UTR80シリーズ
M-PBN12	M-UMR12シリーズ	M-MVN120	M-UTR120シリーズ
M-PBN16	M-UMR12シリーズ		M-UTR160シリーズ

Model M-PBN12

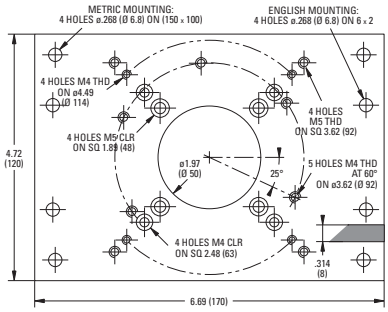

Model M-PBN3

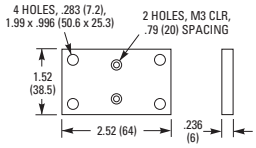

Model M-PBN5

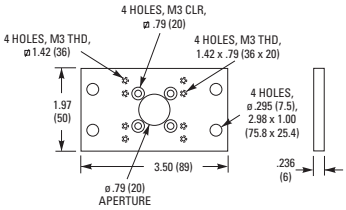

Model M-PBN8

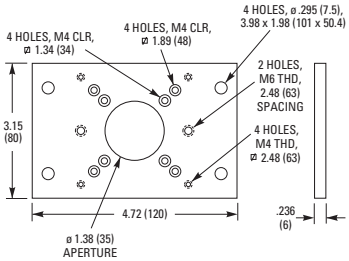

Model M-PBN16

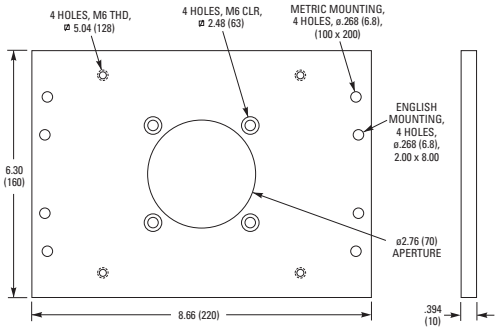

CAD CADファイルについては、弊社までお問合せください。